[19] 中华人民共和国国家知识产权局

[51] Int. Cl.
F42B 12/68 (2006.01)
F42B 12/36 (2006.01)

[12] 发明专利申请公布说明书

[21] 申请号 200810165868.1

[43] 公开日 2009 年 2 月 25 日

[11] 公开号 CN 101373126A

[22] 申请日 2008.10.8
[21] 申请号 200810165868.1
[71] 申请人 王镇虎
地址 044000 山西省运城市中银大道 168 号中国农业银行运城分行保卫处
[72] 发明人 王镇虎
权利要求书 2 页 说明书 4 页 附图 4 页

[54] 发明名称

远距离发射型电击式抓捕网撒网弹

[57] 摘要

本专利远距离发射型电击式抓捕网撒网弹是一项载体式发网装置，用专用的发射器、榴弹发射器和枪挂式榴弹发射器均可发射。 发射后当感应器感应到目标时，瞬间发射抓捕网张网捕获并实施电击。 对隐藏于洞穴和屋内的犯罪分子，发现目标后，腾空而起向下发射网。 并设有自毁装置，利于清理战场。 主要用于军队、武警、特警、公安干警执行反恐任务，打击闹事的极端分子，追捕逃犯，制止骚乱人群，解救人质的行动。 还可用于金融部门押钞、社会化押运公司、厂矿企业、大的水电设施和重要目标、重要物资的押运及护卫武器。 具有一定的攻击性，但不会给犯罪分子人身造成伤害，是一项理想的非致命性的追捕和抓捕武器。

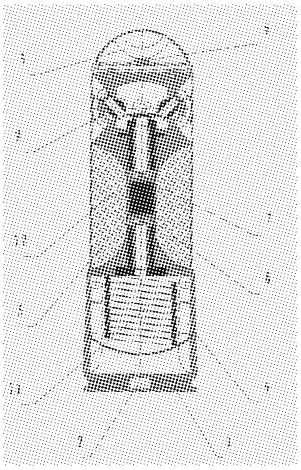

1.本专利远距离发射型电击式抓捕网撒网弹，是一项负载式发网装置，是非致命的抓捕和追捕武器。用专用的发射器和榴弹发射器、枪挂式榴弹发射器均可发射。发射后当感应器感应到目标时，瞬间发射抓捕网张 网捕获并实施电击。对隐藏于洞穴和屋内的犯罪分子，发现目标后，腾空而起向下发射网。设有自毁装置，利于清理战场。主要用于军队、武警、特警、公安干警执行反恐任务，打击闹事的极端分子，追捕逃犯，制止骚乱人群，解救人质的行动。还可用于金融部门押钞、社会化押运公司、厂矿企业、大的水电设施和重要目标、重要物资的押运及护卫武器。具有一定的攻击性，但不会给犯罪分子人身造成伤害，是一项理想的非致命性抓捕和追捕武器。

2.根据权利要求1所述的远距离发射型电击式抓捕网撒网弹，其特征在于发射后当红外感应器感应到目标时，瞬间发射抓捕网张网捕获并实施电击。

3.根据权利要求1所述的远距离发射型电击式抓捕网撒网弹，其特征在于当目标体超出感应器感应检测范围、或隐藏与洞穴和屋内时，撒网弹未能平行发射网，撒网弹落地后，似跳雷，撒网弹借助折叠式尾翼和自身预压弹簧的弹力作用，摇晃摆动，垂直立于地面。以自身为中心，小范围内摇摆，寻找目标体，一旦找到目标体，电子主控板给出点火信号，引燃升空发射弹产生气体推动撒网弹腾空而起，推动撒网弹腾空时产生的气体同时也由一套导气机构改变了多孔分火头的方向，向下按给出的角度飞出，带动捕获网从网盒拉出展开。

4.根据权利要求1所述的远距离发射型电击式抓捕网撒网弹，其特征在于设有自毁装置，发射后按预先设定的时间到时自毁，利于清理战场。

5.根据权利要求1所述的智能型多方向固定式捕获网，其特征在于所用的多功能撒网弹发射枪，该枪的电脉冲装置除用于发射撒网弹以外还可通转换开关作为电击枪及电警棍使用，枪身装有皮卡汀尼导轨，可广泛配装战

术灯、激光指示器等附件。

6. 根据权利要求1所述的远距离发射型电击式抓捕网撒网弹，其特征在于用专用的发射器发射外用（口径相匹配）榴弹发射器、枪挂式榴弹发射器均可发射。

远距离发射型电击式抓捕网撒网弹

所属技术领域

本专利是一项非致命性的追捕和抓捕武器。具有携带方便，发射距离远，捕获面积大，捕获后并实施电击的特点。发射方式有两种，电子式底火用专用的发射器发射，击发式底火用榴弹发射器或枪挂式榴弹发射器均可发射。发射后当感应器感应到目标（人或20kg以上活动物）时，瞬间发射抓捕网张网捕获并实施电击。主要用于军队、武警、特警、公安干警执行反恐任务，打击闹事的极端分子，追捕逃犯，制止骚乱人群，解救人质的行动。还可用于金融部门押钞、社会化押运公司、厂矿企业、大的水电设施和重要目标、重要物资的押运及护卫武器。

背景技术

目前军队、武警、特警执行反恐、追捕和抓捕等任务时，所使用的抓捕网及网枪，在实施追捕过程中往往因射程太近或发射时机稍有掌握不准，就难以有效发挥作用，若在较大的逆风环境中发射，网易被风刮回，反倒网住自己人。即使抓住，但对那些持枪歹徒不能立即起到有效的制止作用。

发明内容

本专利的目的就是要设计一项非致命性的追捕和抓捕武器，具有发射距离远，抓获面积大，捕获后并实施电击的特点。发射前首先旋转撒网弹射出后自毁时间设定环到所需时间刻度上（默认自毁时间设定为5分钟），发射时概率瞄准，发射后撒网弹基本垂直作用于目标体，并展开折叠式尾翼以保正平行飞行，飞行中当感应器感应到距离目标物体（人或20kg以上活动物）在有效抓捕范围内时，电子主控板给出点火信号，引燃发射弹产生气体，推动牵引弹按多孔分火头给出的角度飞出，带动捕获网从网盒拉出展开，网展开时高压电脉冲发生器的数根电源线随网拉出释高压放电脉冲,该高压电脉冲可使人体的肌肉神经组织失能，实施高压电脉冲5秒后，再次实施高压电脉冲受控于感应器检测的动态信号，以上是撒网弹基本

垂直作用于目标体的工作过程。当目标体蛇形前进、或因距离超出感应器感应检测范围、或隐藏与洞穴和屋内时，撒网弹未能平行发射网，撒网弹落地后，似跳雷，撒网弹借助折叠式尾翼和自身预压弹簧的弹力作用，摇晃摆动，如不倒翁一样自行站立，垂直于地面。以自身为中心，小范围内摇摆，寻找目标体，一旦找到目标体，电子主控板给出点火信号，引燃升空发射弹产生气体推动撒网弹腾空而起至 3-5 M 高左右，推动撒网弹腾空时产生的气体同时也由一套导气机构改变了多孔分火头的方向（-90°），弹头朝下按给出的角度飞出，带动捕获网从网盒拉出展开，其后的工作过程同平行发射一样。撒网弹发射方式有两种，电子式底火撒网弹用专用的发射器发射，击发式底火撒网弹用榴弹发射器或枪挂式榴弹发射器均可发射。批量生产时，其口径标准按军、警方要求生产。

本专利远距离发射型电击式抓捕网撒网弹主要由 1.弹壳，2.底火，3.弹头组件，4.折叠式尾翼，5.电子主控板，6.感应器，7.高压电脉冲发生器，8.电池,9.多孔分火头组件，10.抓捕网射网器组件，11.预压弹簧共 十一部分组成。

1.弹壳：采用金属和塑料制造。2.底火：由电子式底火和击发式底火两种类型生产，底火类型的选择，视发射器而定。3.弹头组件：由防护罩、防震橡胶圈、自毁定时器时间设定环等组成。4.折叠式尾翼：发射后自动弹出，以保正弹体平行飞行。5.电子主控板：发射后根据感应器、着底传感器、自毁定时器等采集到的控制信号，运算识别后，按程序输出，分别依次控制捕获网射网器、高压电脉冲发生器。6.感应器：感应器感应到目标物体的距离。7.高压电脉冲发生器：网发射后对目标物体实施电击，该高压电脉冲可使人体的肌肉神经组织失能，实施高压电脉冲5秒后，再次实施高压电脉冲受控于感应器检测的动态信号。8.电池：采用免维护板载电池。9.多孔分火头组件：分配气体流向，赋于牵引弹飞行方向。10.抓捕网射网器组件：当电子主控板给出点火信号后，引燃发射弹产生气体，推动牵引弹按多孔分火头给出的角度飞出，带动压缩式捕获网从网盒拉出展开。11.预压弹簧：由一个弹簧和一个四分之一圆形底壳组成，撒网弹着地后为垂直立

于地面及寻找目标提供动能。

本专利智能化设计，模块式结构，发射距离远，捕获面积大，不 怕 被逆风刮回，网住自己人。撒网弹落地后，一旦寻找到目标体，腾空而起,改变发射方向，按给出的角度飞出，带动捕获网从网盒拉出展开，捕获后实施电击。重新装填弹速度快，若使用增程装置，将会发射的更远。是部队、武警、特警、公安干警执行反恐任务，打击闹事的极端分子，追捕逃犯，制止骚乱人群，解救人质的一种理想武器。

附图说明

下面结合附图和实施例对本专利进一步说明。

附图 1 远距离发射型电击式抓捕网撒网弹剖视图。

附图 2 是本专利撒网弹发射后平行飞行中当感应到目标物体后撒网并电击示意图。

附图 3 是本专利撒网弹发射出去，落地以后，感应到目标物体腾空而起，改变喷管方向朝下撒网并电击示意图。

附图 4 是本专利撒网弹电子底火式型专用的多功能撒网弹发射枪，该枪的电脉冲装置除用于发射撒网弹以外还可通过转换开关作为电击枪使用，枪身装有皮卡汀尼导轨，可广泛配装战术灯、激光指示器等附件。

附图 5 是本专利撒网弹击发式火式型用枪挂式榴弹发射器发射的枪械，有95式白动步枪枪挂式榴弹发射器、81-1式白动步枪枪挂式榴弹发射器等均可发射。

具体实施方式

图 1 使用远距离发射型电击式抓捕网撒网弹（电子底火式）时，转动自毁时间设定环到所需时间刻度上，然后视底火类型将撒网弹装填到对应的多功能撒网弹发射枪、榴弹发射器、枪挂式榴弹发射器的弹膛内，打开保险，置功能转换开关于发射位置，瞄准目标，扣动板击击发即可。撒网弹射出后撒网弹基本垂直作用于目标体，并展开折叠式尾翼以保正平行飞行，飞行中当感应器感应到距离目标物体（人或20kg以上活动物）在有效抓捕范围内(30-50m)时，电子主控板给出点火信号，引燃发射弹产生气

体，推动牵引弹按多孔分火头给出的角度飞出，带动捕获网从网盒拉出展开，网展开时高压电脉冲发生器的数根电源线随网拉出释高压放电脉冲,该高压电脉冲可使人体的肌肉神经组织失能，实施高压电脉冲5秒后，再次实施高压电脉冲受控于感应器检测的动态信号，以上是撒网弹基本垂直作用于目标体的工作过程。当目标体蛇形前进、或因距离超出感应器感应检测范围、或隐藏于洞穴和屋内时（撒网弹发射后，在30多米距离内能击穿5MM厚的玻璃），撒网弹射出平行前进，未发现目标体就不发射网，撒网弹落地后，似跳雷，撒网弹借助折叠式尾翼和自身预压弹簧的弹力作用，摇晃摆动，如不倒翁一样自行站立，垂直于地面。以自身为中心，小范围内摇摆，寻找目标体，一旦找到目标体，电子主控板给出点火信号，引燃升空发射弹产生气体推动撒网弹腾空而起3至 5 M 多高左右，推动撒网弹腾空时产生的气体同时也由一套导气机构改变了多孔分火头的方向 （ - 90° ），朝下按给出的角度飞出，带动捕获网从网盒拉出展开，其后的工作过程同平行发射一样。

击发式底火撒网弹，用枪挂式榴弹发射器发射，除击发方式不同外，射出后的工作过程，作用效果同电子底火式撒网弹一样。

本专利是一项载体式发网装置，发射后当感应器感应到目标（人或20kg以上活动物）时，瞬间发射抓捕网张网捕获并实施电击。主要用于军队、武警、特警、公安干警执行反恐任务，打击闹事的极端分子，追捕逃犯，制止骚乱人群，解救人质的行动。还可用于金融部门押钞、社会化押运公司、厂矿企业、大的水电设施和重要目标、重要物资的押运及护卫武器。具有一定的攻击性，但不会给犯罪分子人身造成伤害，是一项理想的非致命性抓捕和追捕武器。

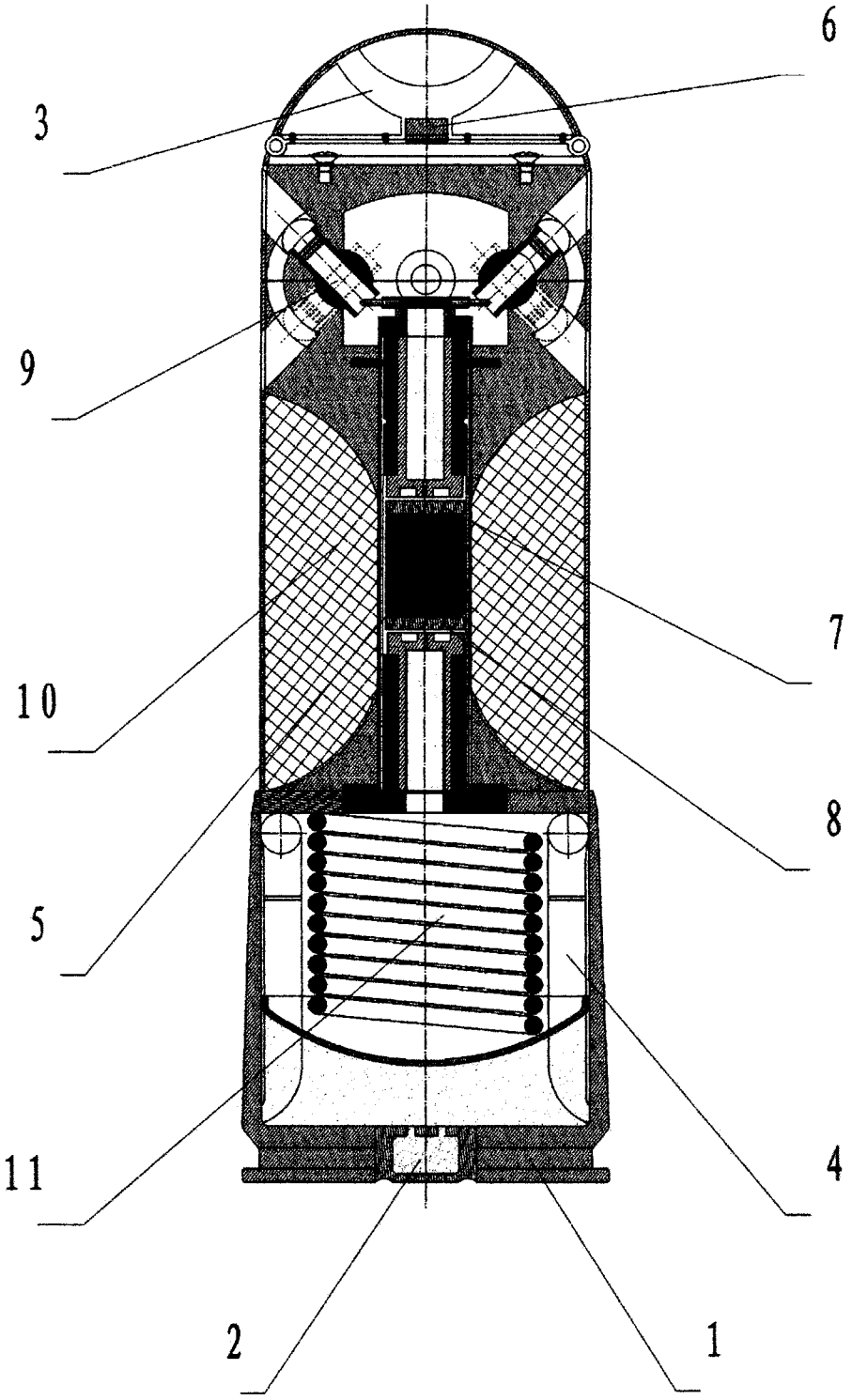

图 1

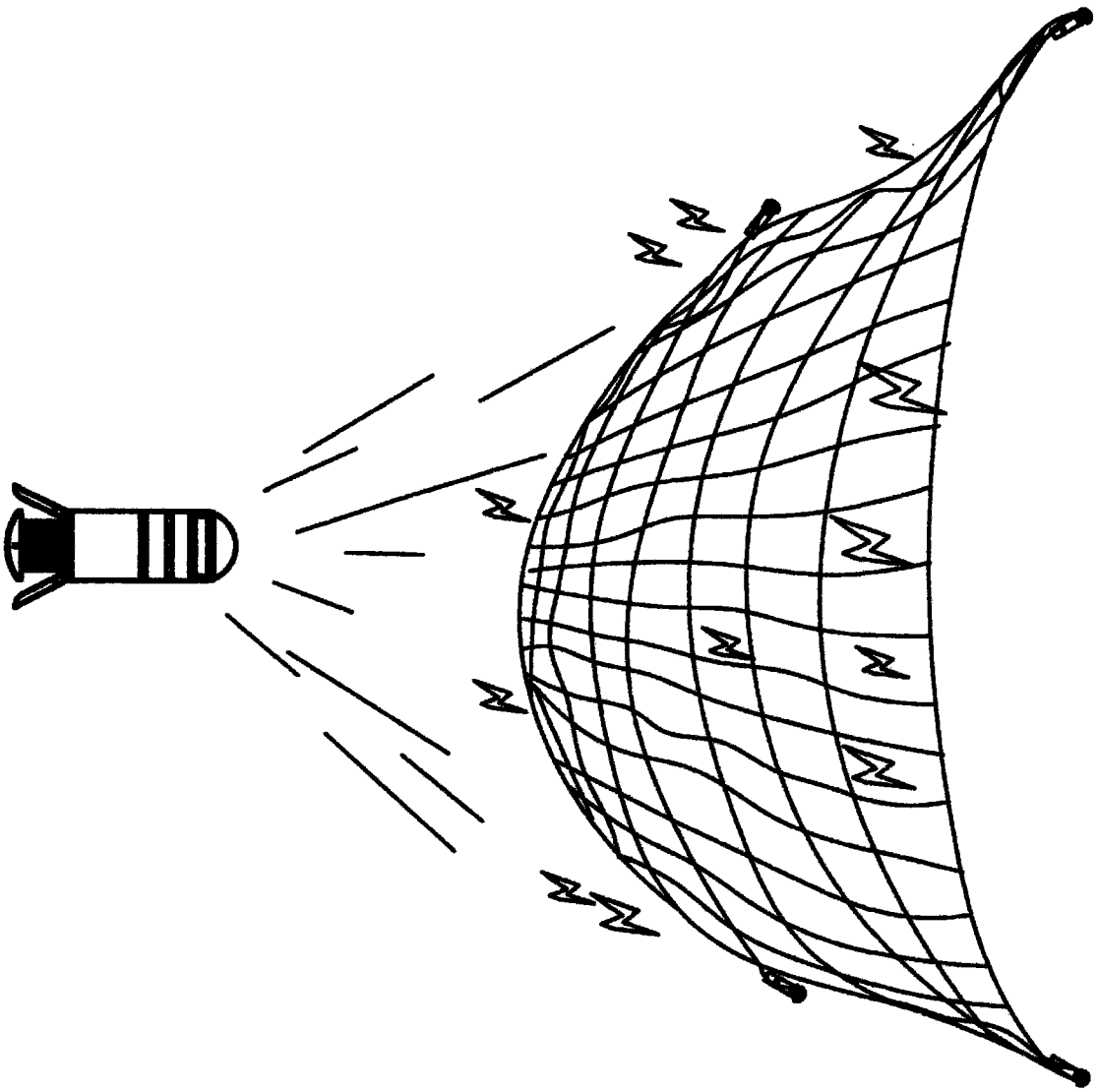

图 2

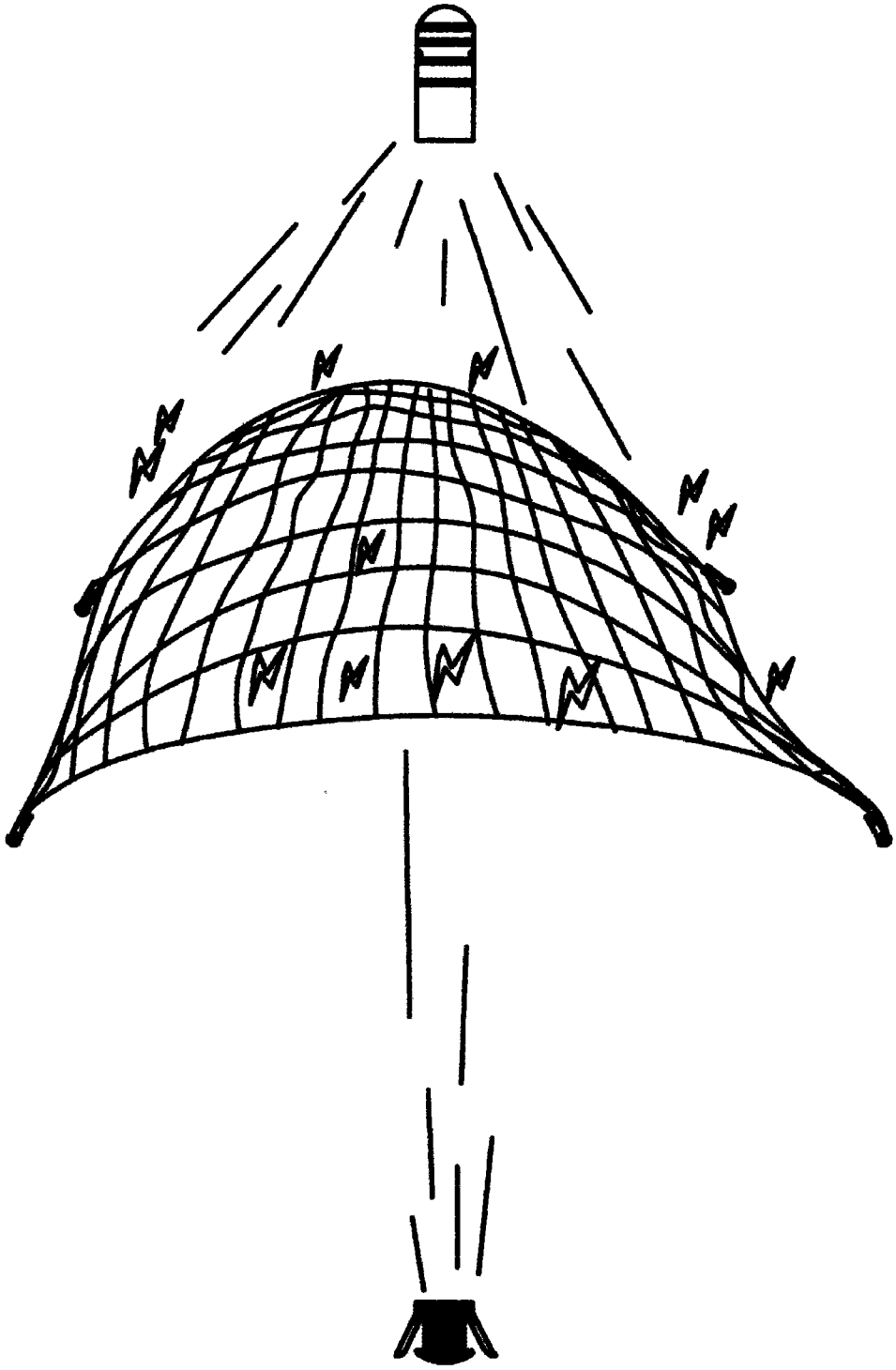

图 3

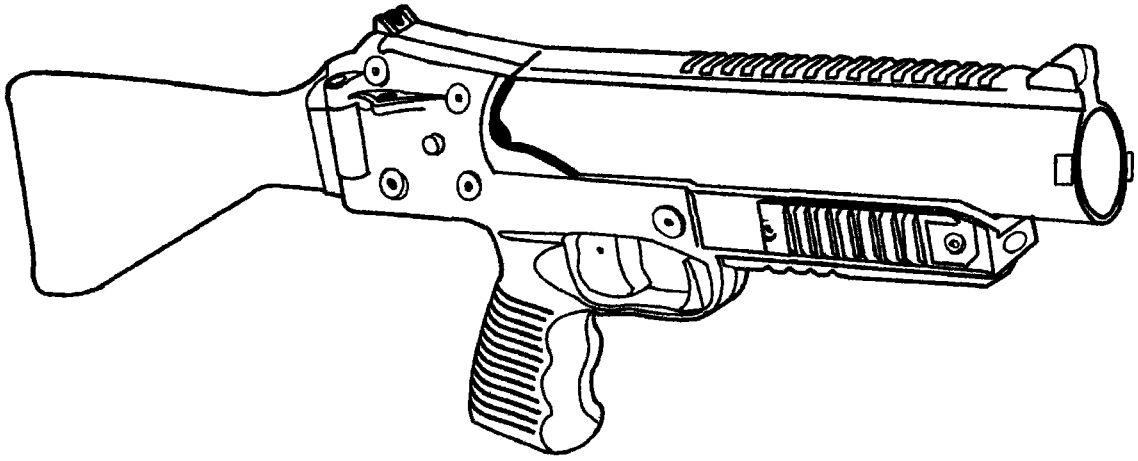

图 4

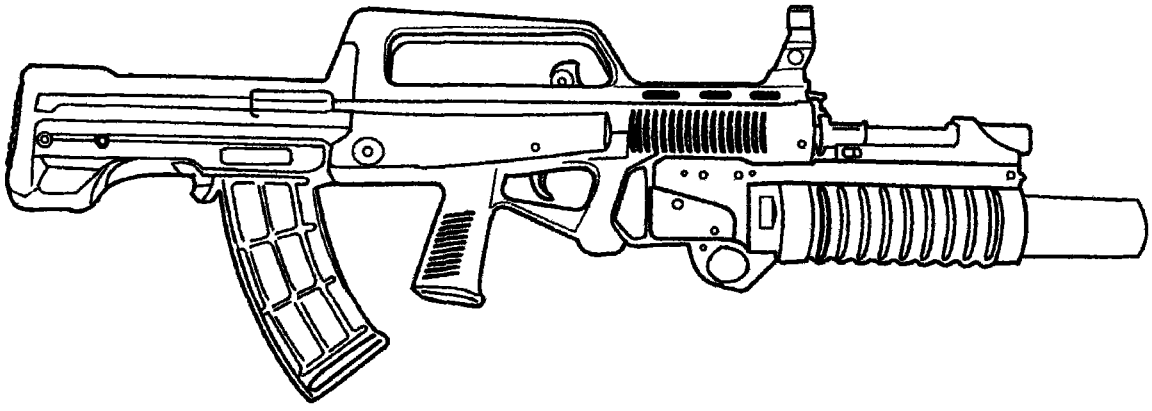

图 5